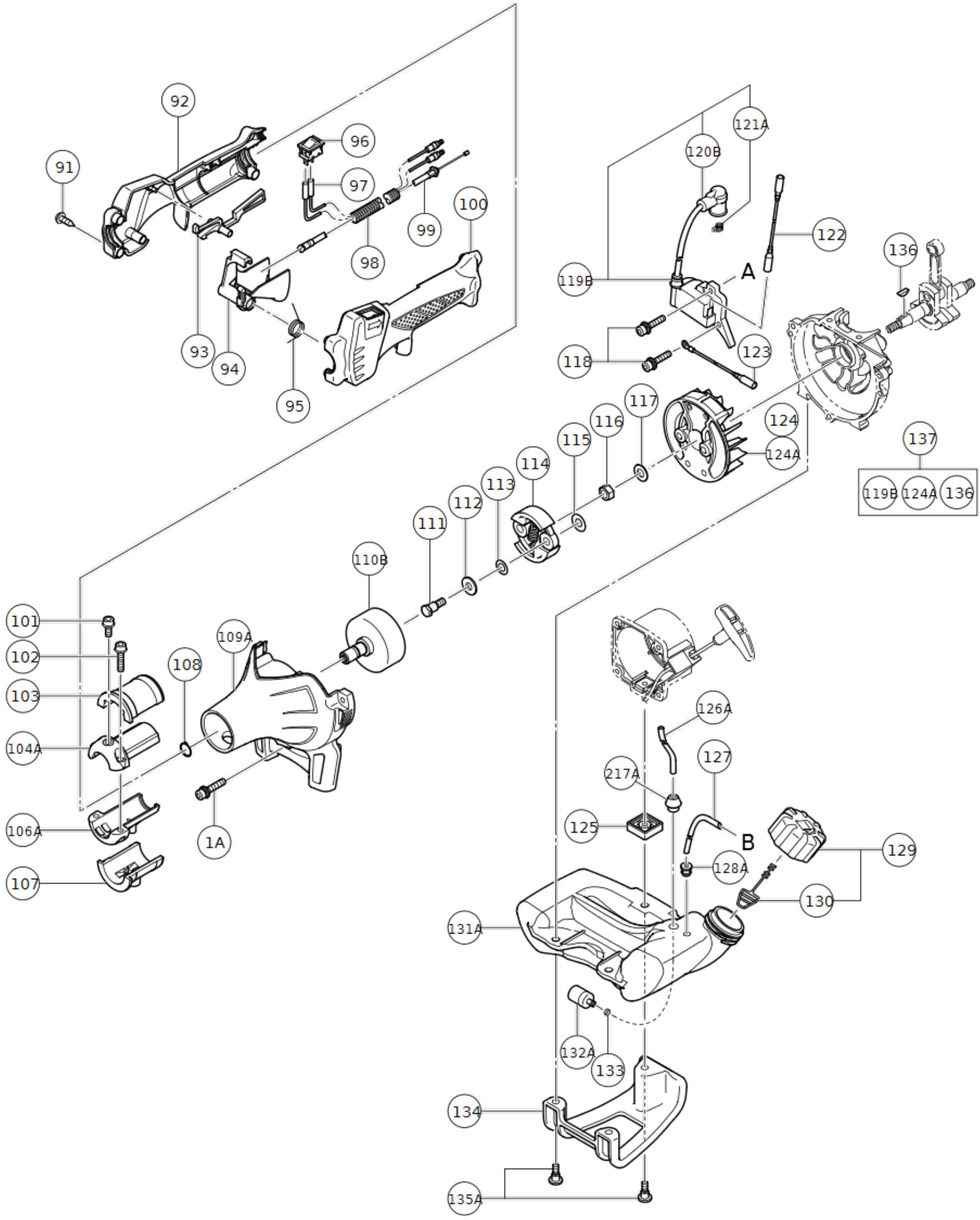

Rev.17

形　　名
CG24EAS(2/3)